Mode d'emploi

HOME DELUXE
WIR MACHEN ZUHAUSE

Lit d'enfant COSMOS avec tiroir

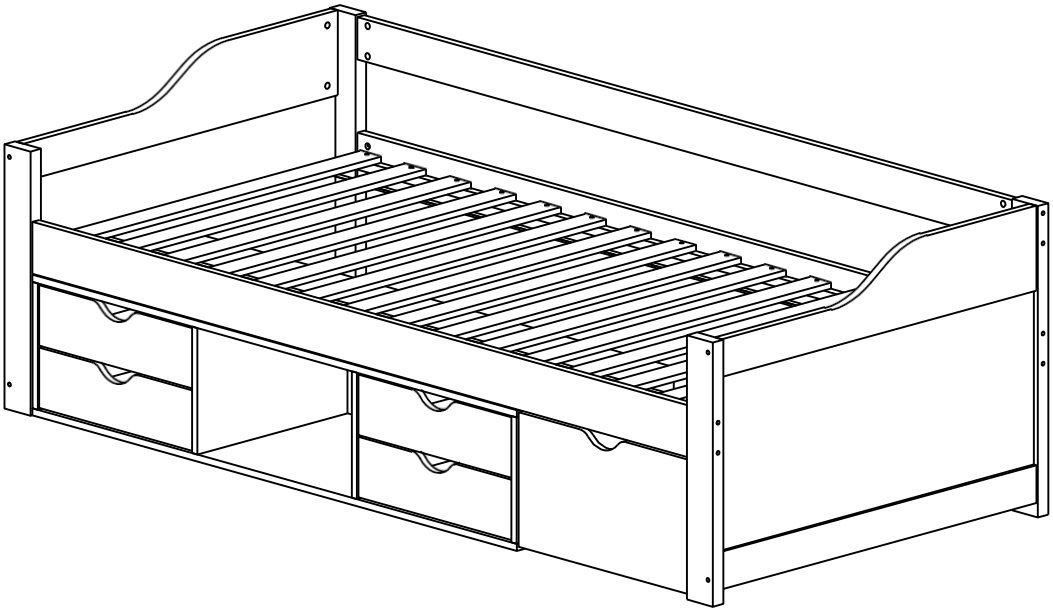

Conçu en Allemagne

IMPORTANT :
À CONSERVER POUR TOUTE RÉFÉRENCE ULTÉRIEURE. LIRE ATTENTIVEMENT !

Table des matières

1. Généralités 3
1.1. Aperçu des produits 3
1.2. Remarques générales 3
1.3. Garantie 3
2. Informations sur le mode d'emploi 4
2.1. Disponibilité du mode d'emploi 4
2.2. Groupes cibles du mode d'emploi 4
2.3. Informations sur la traduction 4
2.4. Explication des symboles 4
2.5. Généralités sur le mode d'emploi 5
2.6. Utilisation conforme à l'usage prévu 5
2.7. Consignes générales de sécurité 5
3. Caractéristiques du produit 6
3.1. Données techniques 6
4. Contenu de la livraison 6
5. Montage 10
5.1. Consignes de sécurité 10
5.2. Structure du produit 10
6. Application 18
6.1. Consignes de sécurité 18
6.2. Première mise en service 18
6.3. Exploitation 18
7. Dépannage 18
8. Maintenance et entretien 19
8.1. Consignes de sécurité 19
9. Démontage 19
9.1. Consignes de sécurité 19
10. Élimination des déchets 19

10.1 Remarques générales 19

Chère cliente, cher client

Nous te remercions d'avoir choisi un produit de **Home Deluxe GmbH**. Nous te souhaitons beaucoup de plaisir avec ton nouveau lit d'enfant COSMOS avec tiroir.

Le mode d'emploi t'aide à monter, à mettre en service, à utiliser et à entretenir le produit. Le mode d'emploi et les consignes de sécurité doivent être lus attentivement et en permanence. Respecte ces consignes afin d'éviter tout danger.

1. Généralités

1.1. Aperçu des produits

COSMOS	**ID d'article / ID de variante : Gris**	**ID d'article / ID de variante : Blanc**
90 x 200 cm	**21566 / 51319**	**21567 / 51320**
COSMOS avec matelas	**ID d'article / ID de variante : Gris**	**ID d'article / ID de variante : Gris**
90 x 200 cm	**21588 / 51354**	**21589 / 51355**

1.2. Remarques générales

Pour répondre à nos exigences, nous améliorons constamment la qualité, simplifions le montage, l'utilisation ou adaptons les produits aux souhaits des clients. En raison de ces changements, la version actuelle du mode d'emploi se trouve sur notre site Internet.

La désignation "produit" est utilisée dans le mode d'emploi pour le lit d'enfant "COSMOS avec tiroir".

1.3. Garantie

Les droits légaux de responsabilité pour vices et de garantie s'appliquent à partir de la date d'achat.
Home Deluxe GmbH décline toute responsabilité pour les dommages dus au non-respect du mode d'emploi. Les réclamations résultant d'un montage ou d'une utilisation non conforme sont exclues de la garantie. En cas de défaut du produit, adresse-toi par écrit à notre service clientèle via le formulaire de contact sur notre site Internet, en indiquant le nom du produit, le numéro de série et une photo de la plaque signalétique :

Home Deluxe GmbH
Schanzeweg 2
32312 Lübbecke
Allemagne
Tél. : +49 (0)5743 6181-0
www.home-deluxe-gmbh.de

Si tu as d'autres questions, notre service clientèle se tient à ta disposition via le formulaire de contact.

2. Informations sur le mode d'emploi

2.1. Disponibilité du mode d'emploi

Le mode d'emploi fait partie intégrante du produit et doit être conservé dans son intégralité et à proximité immédiate du produit.

2.2. Groupes cibles du mode d'emploi

Le mode d'emploi doit être lu et respecté par toute personne impliquée dans l'une des activités ou l'utilisation suivantes :

- Déballage
- Montage / Installation
- Mise en service / fonctionnement
- Maintenance / contrôle / entretien
- Dépannage / réparation
- Élimination

2.3. Informations sur la traduction

Le mode d'emploi original a été rédigé en allemand. Pour toute autre langue disponible, il s'agit d'une traduction de la version française.

2.4. Explication des symboles

Symbole	Explication des symboles
	**AVERTISSEMENT** Ce symbole indique les dangers potentiels pouvant entraîner des blessures graves ou mortelles. Avant de procéder au montage ou à l'utilisation, il faut lire la remarque correspondante.
	**INFO** Ce symbole donne des indications importantes et signale des dommages matériels. Prenez-en connaissance avant d'effectuer l'étape de montage ou d'application correspondante afin de comprendre les problèmes et d'éviter les dommages.
	**Marquage CE** Le symbole déclare la conformité du produit avec les exigences en vigueur que la Communauté européenne nous impose. La déclaration de conformité actuelle est disponible sur demande auprès de Home Deluxe GmbH.
	**Utiliser uniquement à l'intérieur** Ce symbole indique que le produit ne doit être utilisé qu'à l'intérieur.
	**Lire le mode d'emploi** Le symbole indique qu'il faut lire attentivement le mode d'emploi avant de monter/installer et/ou d'utiliser l'appareil.

2.5. Généralités sur le mode d'emploi

Le manuel d'utilisation se rapporte au lit d'enfant COSMOS avec tiroir. Il contient des informations importantes sur le montage, le fonctionnement, l'entretien et le nettoyage. Le mode d'emploi, en particulier les consignes de sécurité, doit être lu attentivement avant la mise en service du produit, conservez-le soigneusement. N'utilise le produit que comme décrit dans ce mode d'emploi afin d'éviter toute blessure ou tout dommage accidentel. Si tu transmets le lit d'enfant COSMOS avec tiroir à un tiers, ce mode d'emploi doit également être remis.

2.6. Utilisation prévue

Le produit est de haute qualité, a une longue durée de vie et est exclusivement destiné ou adapté à un usage privé dans des proportions raisonnables et habituelles. En outre, notre produit n'est **pas** destiné à un usage commercial. Une utilisation commerciale n'est autorisée qu'avec l'accord écrit de Home Deluxe GmbH. Le produit est destiné à être utilisé comme lit (couchage) à l'intérieur.

N'utilise le produit que comme décrit dans ce mode d'emploi. Toute autre utilisation est considérée comme non conforme et peut entraîner des dommages matériels ou corporels. Le fabricant décline toute responsabilité pour les dommages causés par une utilisation non conforme ou incorrecte.

2.7. Consignes générales de sécurité

Indications générales sur les dangers



- Une utilisation non conforme peut entraîner des dommages corporels et matériels considérables. C'est pourquoi le montage, l'installation, la mise en service ainsi que le dépannage, les travaux d'entretien et de réparation ne doivent être effectués que par des personnes qualifiées.
- Le produit peut être utilisé par des enfants de 8 ans et plus, ainsi que par des personnes ayant des capacités physiques, sensorielles ou mentales réduites ou manquant d'expérience et de connaissances, à condition qu'elles soient surveillées ou qu'elles aient reçu des instructions concernant l'utilisation sûre de l'appareil et qu'elles comprennent les risques qui en résultent.
- Ne monte le produit **que** si la livraison est complète et sans défaut.
- Assure-toi que toutes les pièces sont intactes et correctement montées. Un montage incorrect peut entraîner des blessures. Les pièces endommagées peuvent avoir une influence sur la sécurité et le fonctionnement.
- Ne place le produit que sur une surface sûre, plane et solide.
- Ne modifie pas le produit.

Danger pour les enfants



- Éloigne les enfants des matériaux d'emballage. Il y a notamment un risque d'étouffement !
- Éloigne les enfants du produit.
- Tenir les enfants éloignés de l'endroit où le produit est assemblé. La livraison contient de petites pièces qui peuvent être avalées ou entraîner de graves blessures.
- Les enfants peuvent se blesser en jouant avec le produit ou en se hissant par le produit.
- Ne place pas le produit directement ou à proximité immédiate d'une aire de jeu.
- Explique aux enfants comment utiliser correctement le produit et ne les laisse jamais sans surveillance pendant qu'ils jouent.
- Explique aux enfants comment utiliser correctement le produit.
- Veille à ce que les jeunes enfants ne mettent pas de petites pièces dans leur bouche.

Risque de blessure

Une manipulation incorrecte du produit peut entraîner des blessures.



- Avant chaque utilisation, vérifie que le produit ne présente pas de dommages visibles.
- N'apporte aucune modification constructive au produit. Toute modification doit faire l'objet d'une autorisation écrite du fabricant et être effectuée conformément aux instructions.
- Si le produit est endommagé, il ne doit plus être utilisé. Les pièces endommagées doivent être réparées ou remplacées par des pièces de rechange d'origine.
- Veille à ce que le produit soit installé de manière stable et durable afin d'éviter les blessures.

Risque d'endommagement



- Une manipulation inappropriée du produit peut entraîner des dommages.
- N'ouvre pas l'emballage avec des objets tranchants (par ex. couteau, ciseaux ou autres), cela pourrait endommager le produit. Soyez prudent lors de l'ouverture.
- Si tu ouvres l'emballage sans précaution avec un couteau ou un autre objet pointu, le produit peut être endommagé. Sois très prudent lors de l'ouverture.
- N'utilise pas le produit à proximité d'une source de chaleur ou d'une flamme nue.

3. Caractéristiques du produit

3.1. Données techniques

COSMOS	Dimensions (l x L x H)	Dimensions du tiroir (L x l)	Dimensions du grand tiroir (L x l)	Poids	max. Capacité de charge
90 x 200 cm	96 x 204,6 x 66 cm	44,2 x 26,8 cm	60 cm de profondeur	33,5 kg	120 kg

4. Contenu de la livraison

Vérifier que l'emballage n'est pas endommagé à la livraison. En outre, immédiatement après le déballage, vérifier que la livraison est complète et que le produit et tous les composants sont en parfait état. Ne monte le produit que si le contenu de la livraison est complet et non endommagé.

No.	Description	Nombre	Illustration
1	Cadre de lit arrière inférieur	1	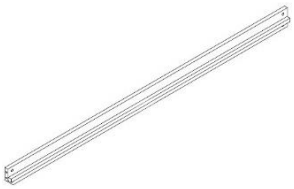
2	Cadre de lit arrière supérieur	1	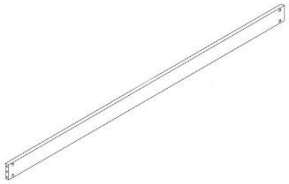

No.	Description	Nombre	Illustration
3	Cadre latéral en haut à gauche	1	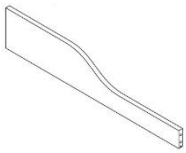
4	Cadre latéral en haut à droite	1	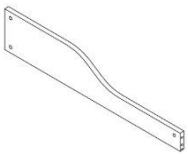
5	Cadre latéral en bas	2	
6	Cadre d'angle avant gauche	1	
7	Cadre d'angle arrière gauche	1	
8	Cadre d'angle avant droit	1	
9	Cadre d'angle arrière droit	1	
10	Cadre latéral	2	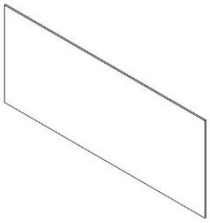

No.	Description	Nombre	Illustration
11	Couvercle de tiroir en haut en bas	2	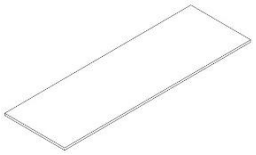
12	Séparation des tiroirs à l'extérieur	2	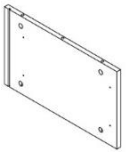
13	Séparation de tiroir au milieu	2	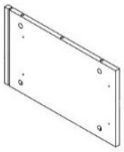
14	Séparation des tiroirs à l'arrière	3	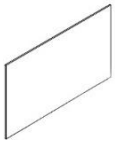
15	Façade du tiroir (grand tiroir)	1	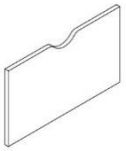
16	Partie latérale du tiroir à gauche (grand tiroir)	1	
17	Partie latérale du tiroir à droite (grand tiroir)	1	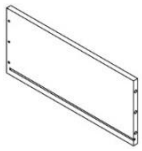
18	Tiroir arrière (grand tiroir)	1	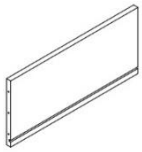
19	Fond de tiroir (grand tiroir)	1	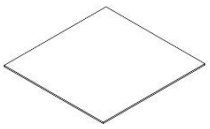
20	Façade du tiroir (petit tiroir)	4	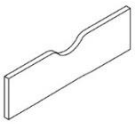
21	Partie latérale du tiroir à gauche (pas de tiroir)	4	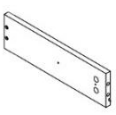

No.	Description	Nombre	Illustration
22	Partie latérale du tiroir à droite (petit tiroir)	4	
23	Tiroir arrière (petit tiroir)	4	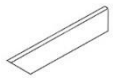
24	Fond de tiroir (petit tiroir)	4	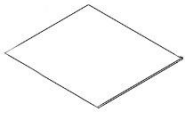
25	Bloc de tiroirs	2	
26	Cadre de lit à l'avant	1	
27	Sommier à lattes	15	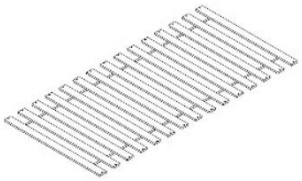
A	Vis M6 x 70	10	
B	Vis M6 x 120	12	
C	Connecteur Ø10 x 13	22	
D	Cheville Ø 8 x 30	32	
E	Rail télescopique	4	
E2	Rail télescopique	4	
F	Rouleaux	4	
G	Vis Ø 3.5 x 14	40	
H	Boulon (H1)	20	
H	Connecteur de meuble (H2)	20	
J	Vis Ø 4 x 25	56	
K1	Clé Allen	1	

No.	Description	Nombre	Illustration
K2	Clé Allen	1	
L	Vis Ø 5 x 38	24	
M	Couverture Ø 30	6	

5. Montage

5.1. Consignes de sécurité

Toutes les informations relatives à la sécurité et à la santé doivent être lues.

Risque de blessure
Une manipulation incorrecte lors du montage peut entraîner des blessures.



- Ton produit est livré dans quelques paquets. Veille à ce que les paquets soient ouverts par le haut. Fais très attention en ouvrant les paquets, car il y a des pièces fragiles à l'intérieur.
- Évite les pièces humides ou très sales comme lieu d'installation.
- Ne placez le produit que sur une surface sûre, plane et solide, capable de résister durablement à la charge.
- Les erreurs d'utilisation, les erreurs de montage ou les dommages causés par le montage sont exclus de la garantie.
- Il faut au moins 2 personnes pour monter le produit.
- Porte des vêtements de protection, tels que des chaussures de sécurité et des gants de protection, lors du montage.

5.2. Structure du produit

Le produit est livré démonté et peut être monté avec peu d'efforts. Respecte scrupuleusement les instructions de montage. En cas de non-respect, le fonctionnement et la sécurité du produit ne sont pas garantis.

Outils nécessaires

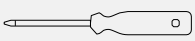	Tournevis		Ruban à mesurer
	Crayon	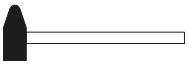	Marteau
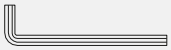	Clé Allen	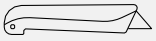	Cutter



- Les instructions suivantes doivent être lues attentivement.
- Les accessoires se trouvent dans la tête du produit.

Illustration	Description

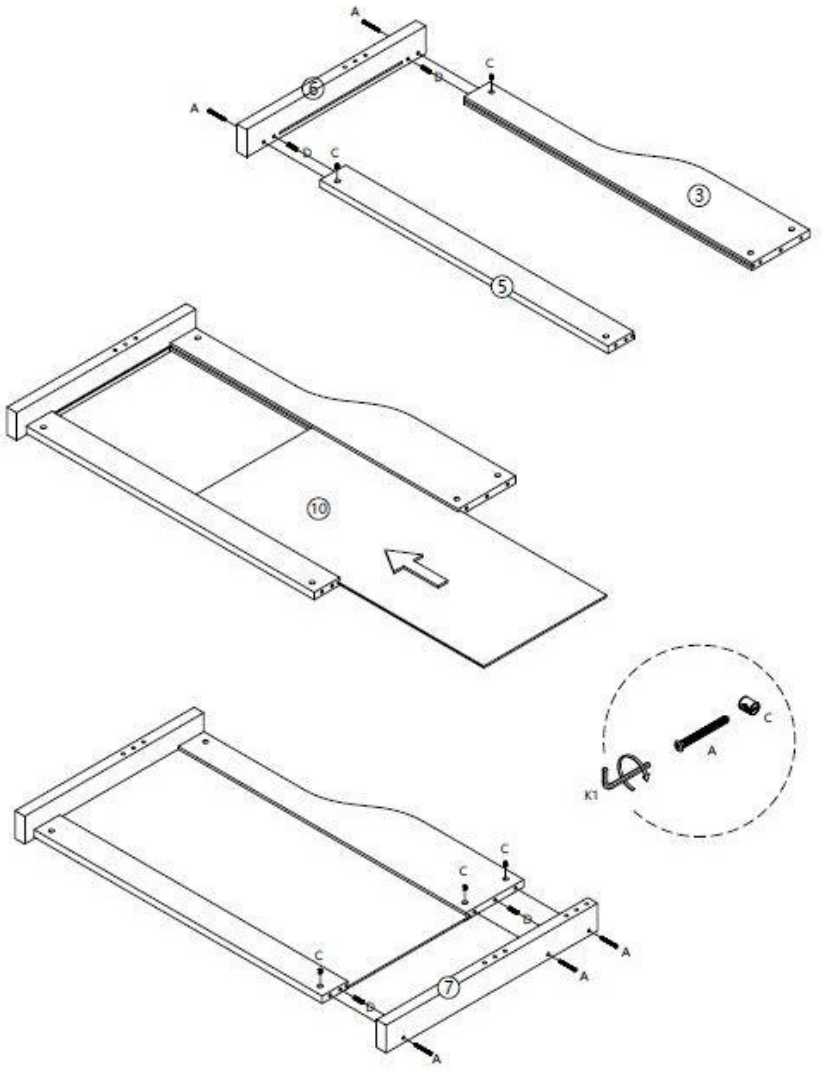

A	M6 x 70	5
C	Φ10 x 13	5
D	Φ8 x 30	4

Étape de montage 1

- Monter le cadre d'angle avant gauche (**6**), le cadre latéral en haut à gauche et le cadre d'angle en bas à droite. (**3**) et le cadre latéral en bas (**5**) avec les vis (**A**), les raccords (**C**) et les chevilles (**D**).
- Glisse le cadre latéral (**10**) dans la rainure.
- Visser le cadre d'angle arrière gauche (**7**) sur les éléments déjà assemblés (**3, 5, 6**).

Illustration	Description

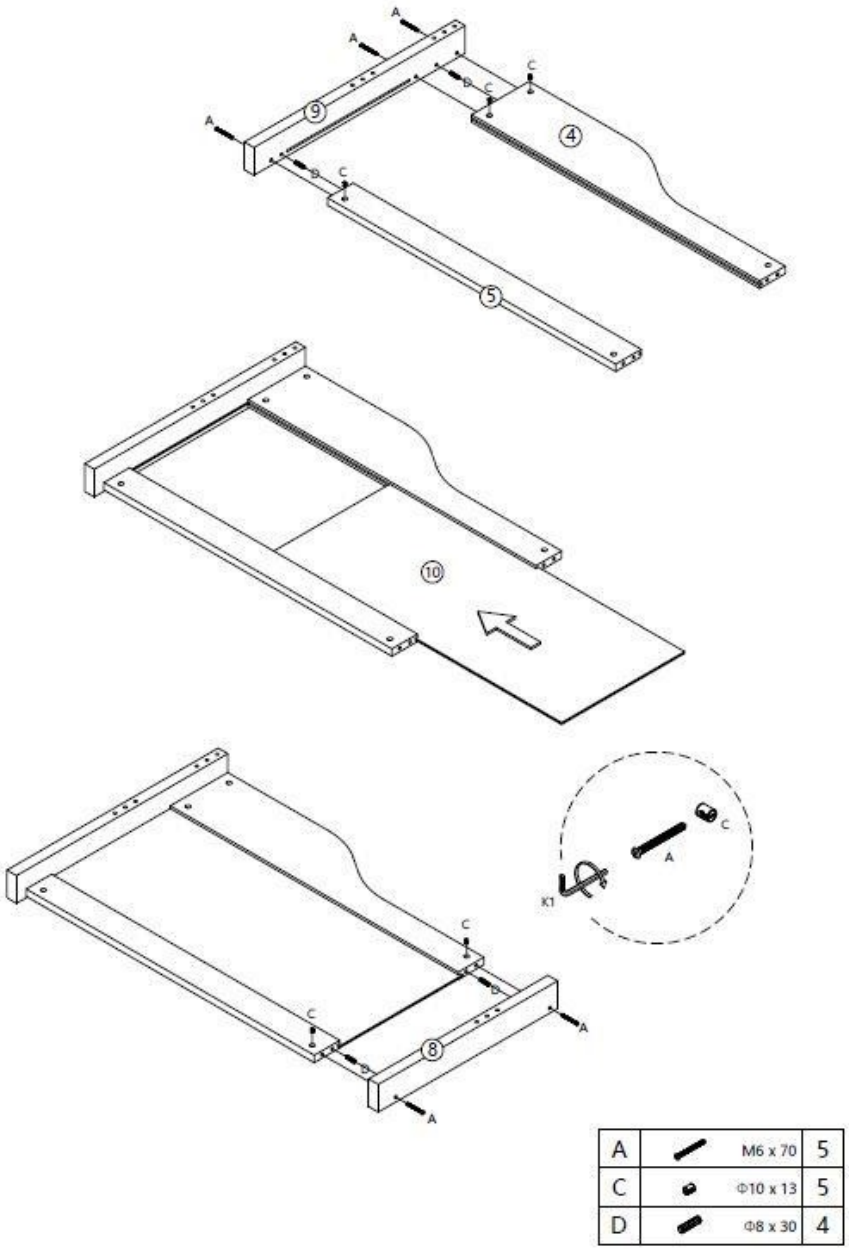

A	M6 x 70	5
C	Φ10 x 13	5
D	Φ8 x 30	4

Étape de montage 2

- Monter le cadre d'angle arrière droit (**9**), le cadre latéral supérieur droit (**4**) et le cadre latéral inférieur (**5**) avec les vis (**A**), les raccords (**C**) et les chevilles (**D**).
- Glisse le cadre latéral (**10**) dans la rainure.
- Visse le cadre d'angle avant droit (**8**) sur les composants déjà assemblés (**4, 5, 9**).

Illustration	Description

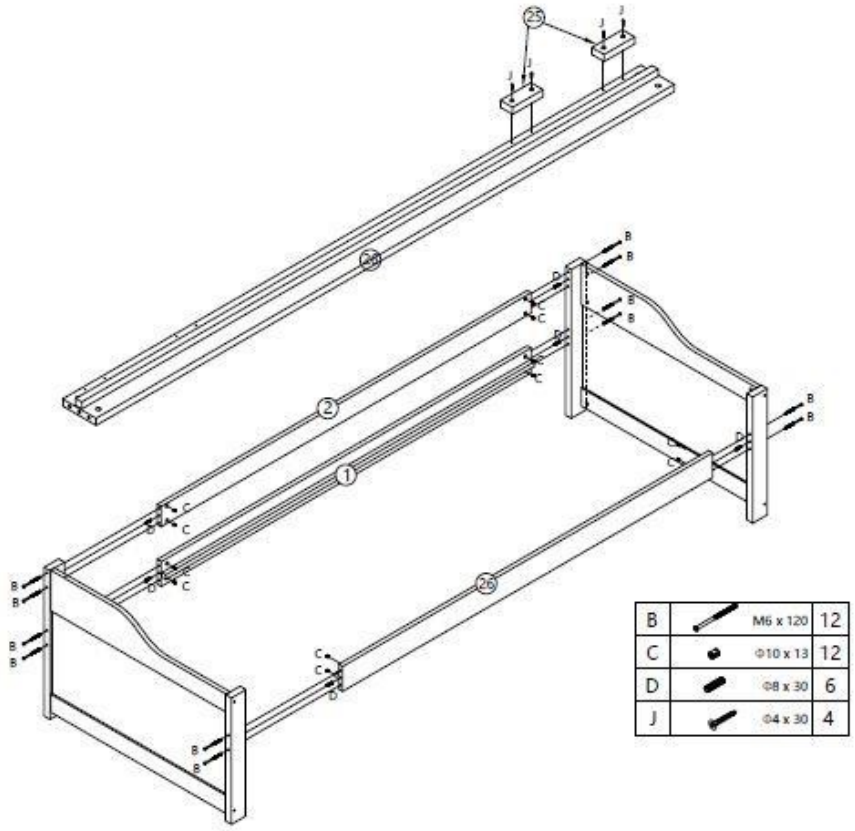

Étape de montage 3

- Monter le cadre de lit avant arrière (**1**) et le cadre de lit arrière supérieur (**2**) avec les vis (**B**), les raccords (**C**) et les chevilles (**D**) sur les cadres latéraux du lit.
- Visser les blocs-tiroirs (**25**) avec les vis (**J**).

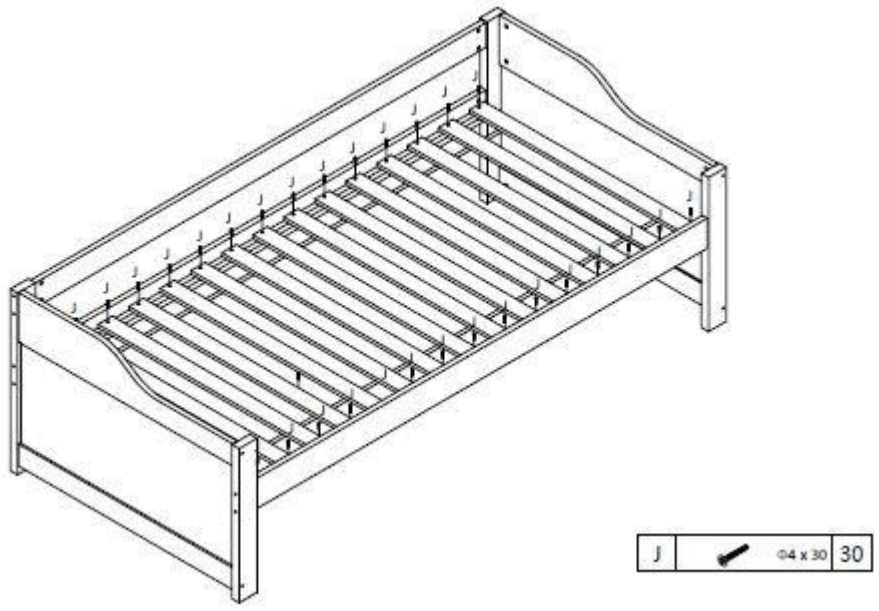

Étape de montage 4

Placez le sommier à lattes et vissez-le avec les vis (**J**).

Illustration	Description

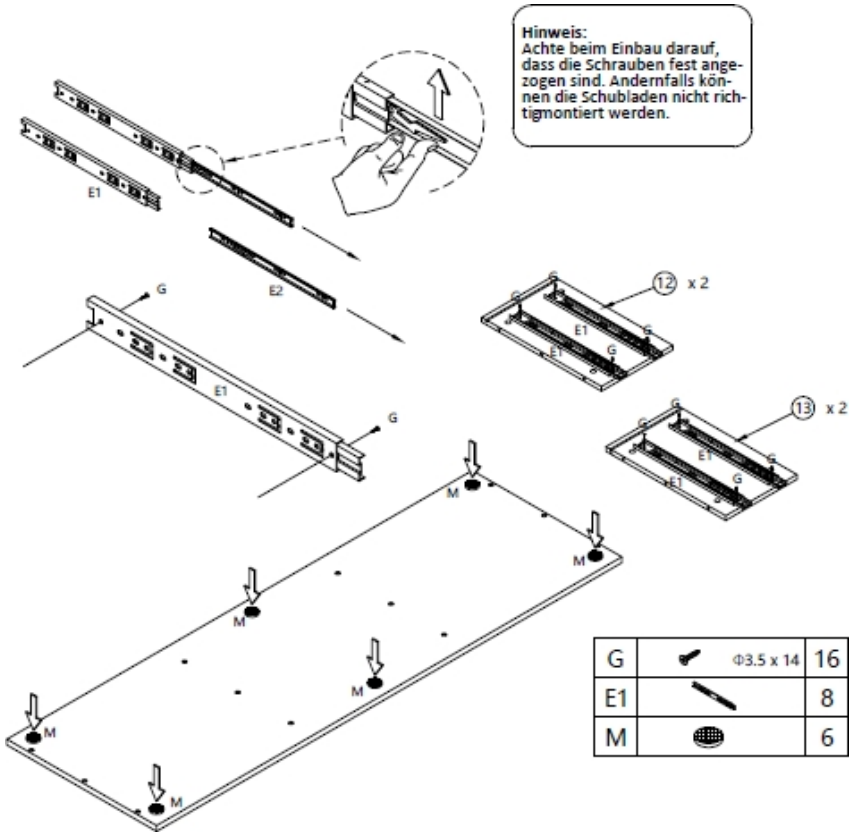

Étape de montage 5

- Rassemble les glissières télescopiques (**E, E2**) et visse-les avec les vis (**G**) sur les séparations de tiroirs.

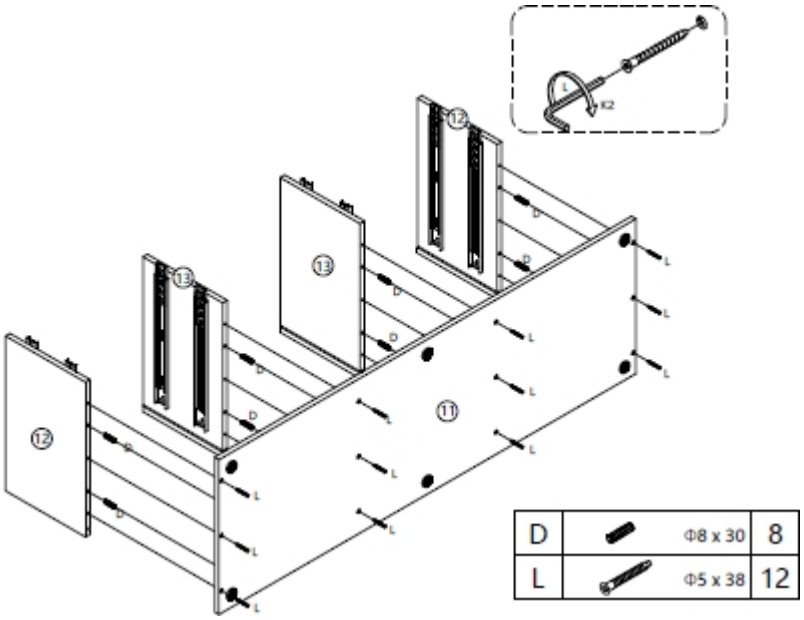

Étape de montage 6

- Fixe les séparations des tiroirs (**12, 13**) avec les chevilles. (**D**) et vis (**H**) sur le couvercle de tiroir en haut en bas (**11**).

Illustration	Description
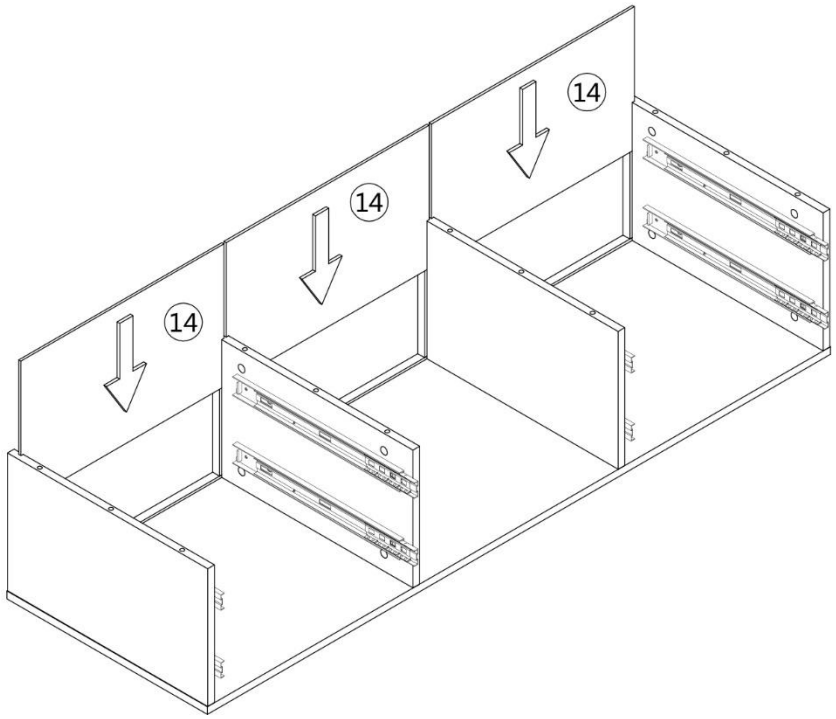	**Étape de montage 7** - Glisse la séparation du tiroir à l'arrière (**14**) dans la rainure.
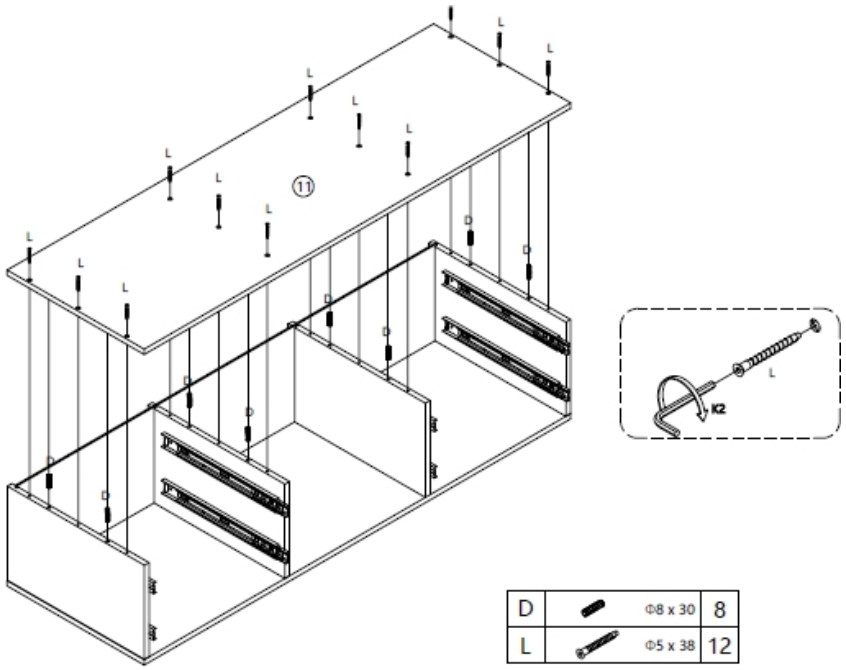	**Étape de montage 8** - Visser le couvercle de tiroir en haut et en bas avec les chevilles. (**D**) et les vis (**H**).

Illustration	Description

x 4

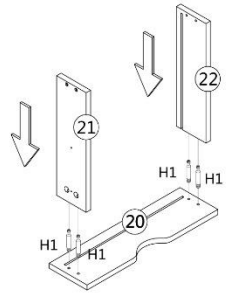

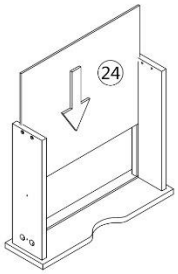

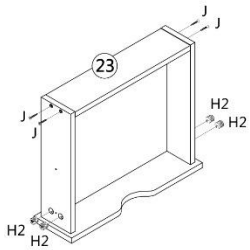

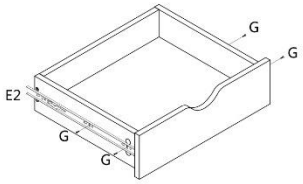

E	E2	8
G	Φ3.5 x 14	16
H	H1 H2	16
J	Φ4 x 25	16

Étape de montage 9

- Assemble les petits tiroirs (**20, 21, 22, 23, 24**).

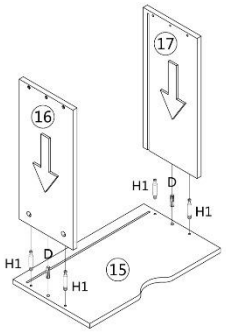

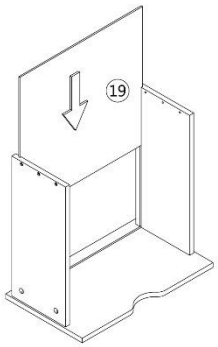

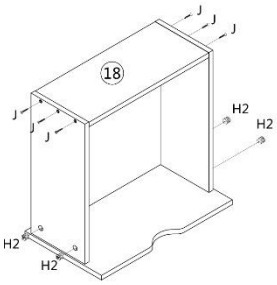

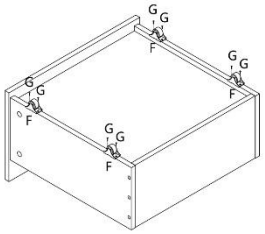

D	Φ8 x 30	2
F		4
G	Φ3.5 x 14	8
H	H1 H2	4
J	Φ4 x 25	6

Étape de montage 10

- Assemblez les grands tiroirs (**15, 16, 17, 18 ,19**).

Illustration	Description
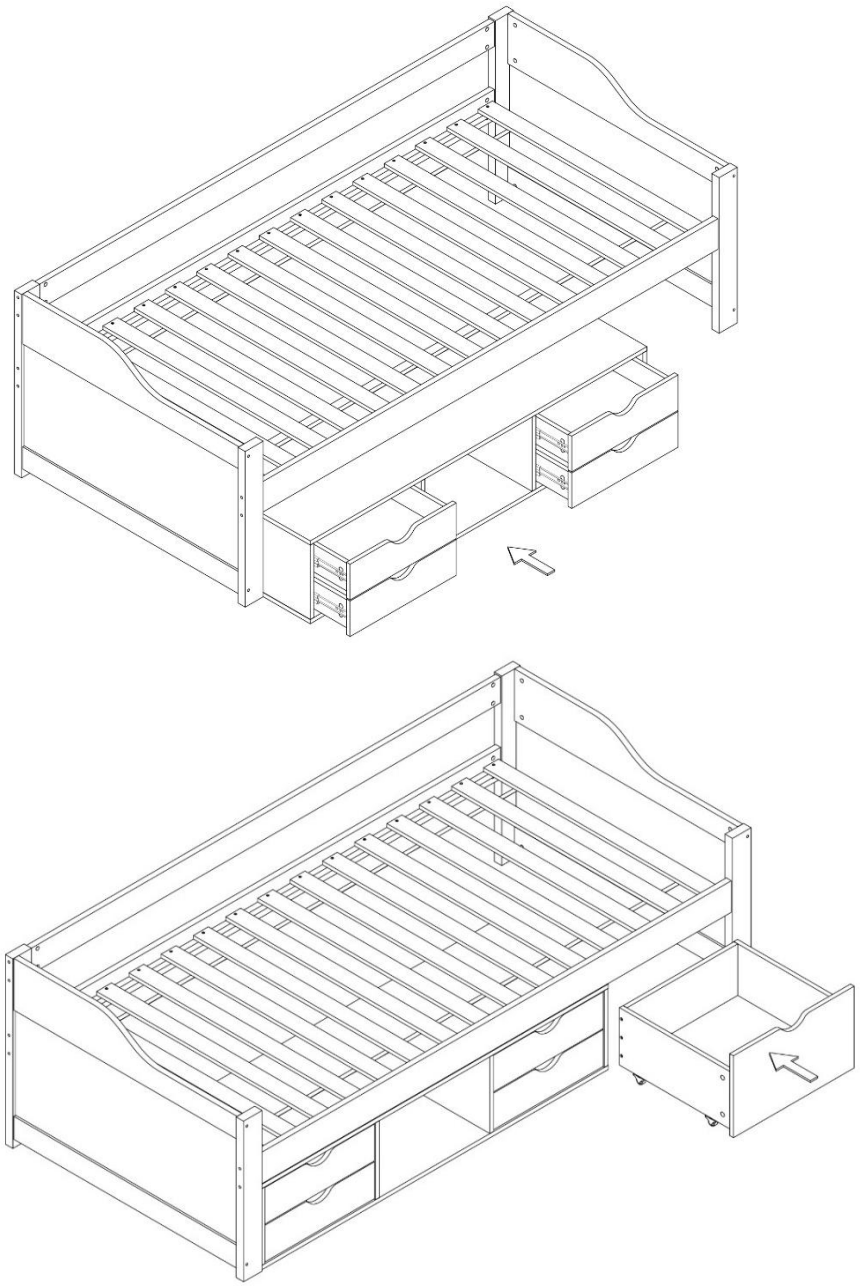	**Étape de montage 11** - Glisse les tiroirs assemblés dans les compartiments correspondants.

6. Application

6.1. Consignes de sécurité

Les informations suivantes relatives à la sécurité et à la santé doivent être lues attentivement.

Risque de blessure
Une manipulation inappropriée lors de l'utilisation peut entraîner des blessures.



- N'utilise pas un produit endommagé.
- Ne pas modifier le produit.
- Vérifie les vis à intervalles réguliers.

6.2. Première mise en service

Avant la première utilisation, vérifier que le produit n'est pas endommagé. Le produit ne doit être utilisé que s'il n'est pas endommagé.

6.3. Exploitation

Vérifie avant d'utiliser le produit,

-l 'état correct.

7. Dépannage

Si les dysfonctionnements suivants apparaissent pendant le fonctionnement, veuillez vérifier les causes d'erreur suivantes à l'aide du tableau suivant. Si les mesures indiquées ne permettent pas de résoudre le problème, mettre le produit hors service.

Erreur	Cause possible	Solution
Le produit vacille ou oscille	- Le produit repose sur un sol inégal - Les vis de fixation se sont desserrées - Le produit est trop sollicité	- Placer le produit sur une surface plane - Serrer les vis de fixation - Respecter les limites de charge

8. Maintenance et entretien

8.1. Consignes de sécurité

Risque de blessure
Une manipulation inappropriée lors de l'utilisation peut entraîner des blessures.



- Notre lit d'enfant est extrêmement facile à entretenir et nous recommandons de nettoyer la surface uniquement avec un chiffon doux ou un chiffon légèrement humide.
- La surface est adaptée à un usage quotidien et ne nécessite pas de traitement supplémentaire à long terme.
- En principe, toutes les salissures et tous les liquides (par exemple les boissons) doivent être immédiatement essuyés avec un chiffon légèrement humide.
- Le nettoyage et l'entretien ne doivent pas être effectués par des enfants.

9. Démontage

9.1. Consignes de sécurité

Risque de blessure
Une manipulation inappropriée lors du démontage peut entraîner des blessures.



- Le produit a de grandes dimensions, il faut au moins 2 personnes pour le démonter.
- Sécurise le produit avant le démontage pour éviter qu'il ne tombe.

Le démontage du produit doit être effectué dans l'ordre inverse du montage. (**voir chapitre Montage**)

10. Élimination

10.1. Remarques générales



- Mettre au rebut le produit et tous ses composants conformément aux réglementations locales et nationales, afin d'éviter tout dommage à l'environnement.
- Nos emballages sont fabriqués à partir de matériaux respectueux de l'environnement. Ils peuvent être recyclés et servir ainsi de matières premières précieuses. Elimine les matériaux d'emballage (cartons, emballages sales, etc.) séparément et dans les règles de l'art, conformément aux prescriptions nationales en vigueur.
- Adresse-toi à notre service clientèle en cas d'incertitude quant à l'élimination.
- Tu peux également obtenir des informations sur l'élimination correcte auprès des centres d'élimination locaux.

Home Deluxe GmbH
Chemin de retranchement 2
32312 Lübbecke
Allemagne
Tél. : +49 (0)5743 6181-0
www.home-deluxe-gmbh.de

GA-221-00_COSMOS
2024/05